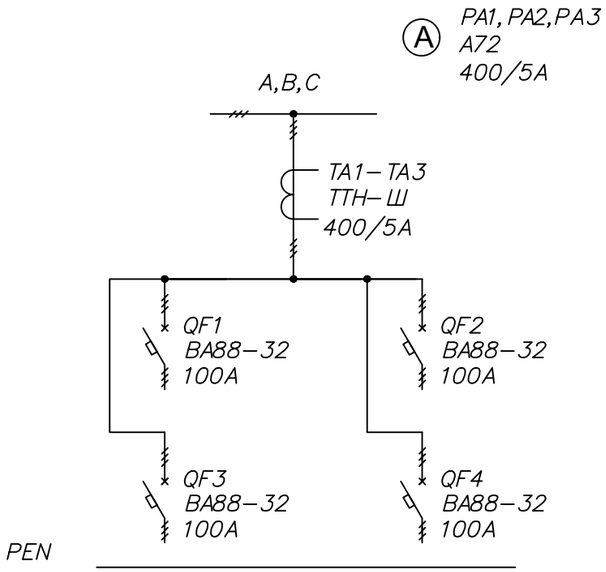


| Поз. | Обозначение | Артикул | Наименование | Кол | Примеч. |
|---|---|---|---|---|---|
| 1 | QF1–QF4 | SQ0707–0008 | Автоматический выключатель BA88–32 3P 100A 25кА TDM | 4 | |
| 2 | TA1–TA3 | SQ1101–1094 | Трансформатор тока измерительный ТТН 40/400/5– 5VA/0,5 TDM | 3 | |
| 3 | PA1–PA3 | SQ1102–0060 | Амперметр A72 400A/5A–1.5 TDM | 3 | |
| 4 | | SQ0905–0142 | Корпус ЩО–70 (2200x800x600) TDM | 1 | |
| 5 | | SQ0811–0008 | Комплект шин фазных (медь; 0,6 кА) L800 УХЛ3 IP00 к ЩО TDM | 1 | |
| 6 | | SQ0811–0008 | Комплект шин N(PE) (медь; 0,6 кА) L800 УХЛ3 IP00 к ЩО TDM | 1 | |

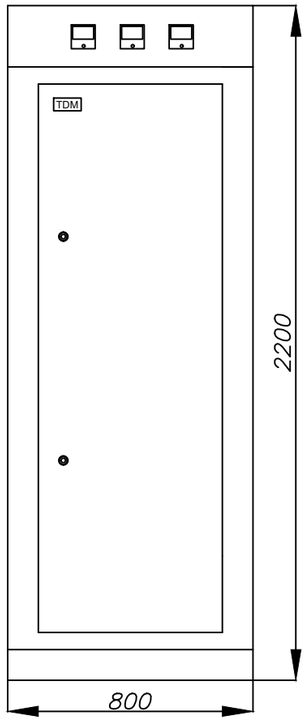


Взам. инв. N

Подп. и дата

Инв. N подл.

| Изм. | Кол. уч. | Лист | Ном. док | Подп. | Дата |
|---|---|---|---|---|---|

| Стадия | Лист | Листов |
|---|---|---|
| | | |

Линейная панель
ЩО70–1–29УЗ

TDM ELECTRIC