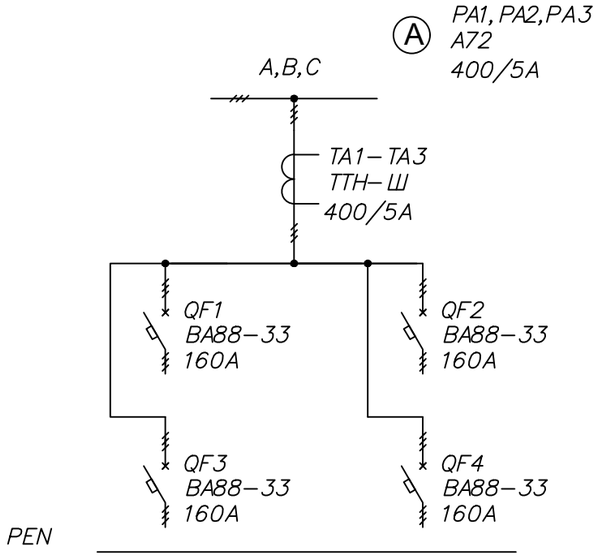

Поз.	Обозначение	Артикул	Наименование	Кол	Примеч.
1	QF1–QF4	SQ0707–0013	Автоматический выключатель BA88–33 3P 160A 35кА TDM	4	
2	TA1–TA3	SQ1101–1019	Трансформатор тока измерительный с шиной ТТН–Ш 400/5– 5VA/0,5 TDM	3	
3	PA1–PA3	SQ1102–0060	Амперметр A72 400A/5A–1.5 TDM	3	
4		SQ0905–0142	Корпус ЩО–70 (2200x800x600) TDM	1	
5		SQ0811–0008	Комплект шин фазных (медь; 0,6 кА) L800 УХЛ3 IP00 к ЩО TDM	1	
6		SQ0811–0008	Комплект шин N(PE) (медь; 0,6 кА) L800 УХЛ3 IP00 к ЩО TDM	1	

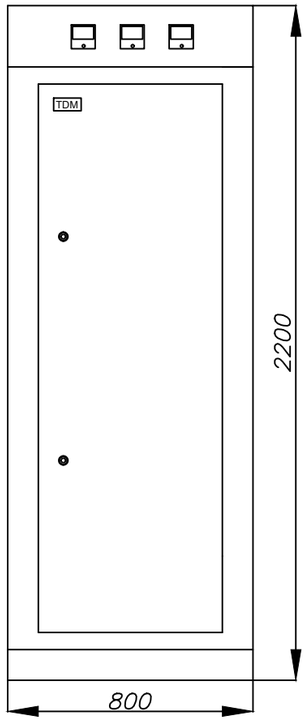

Инв. N подл. | Подп. и дата | Взам. инв. N

Изм.	Кол. уч.	Лист	Ном. док	Подп.	Дата

Стадия	Лист	Листов

Линейная панель
ЩО70–1–21УЗ

TDM ELECTRIC